Bacheca informativa in plastica riciclata 100 % marchio PSV *

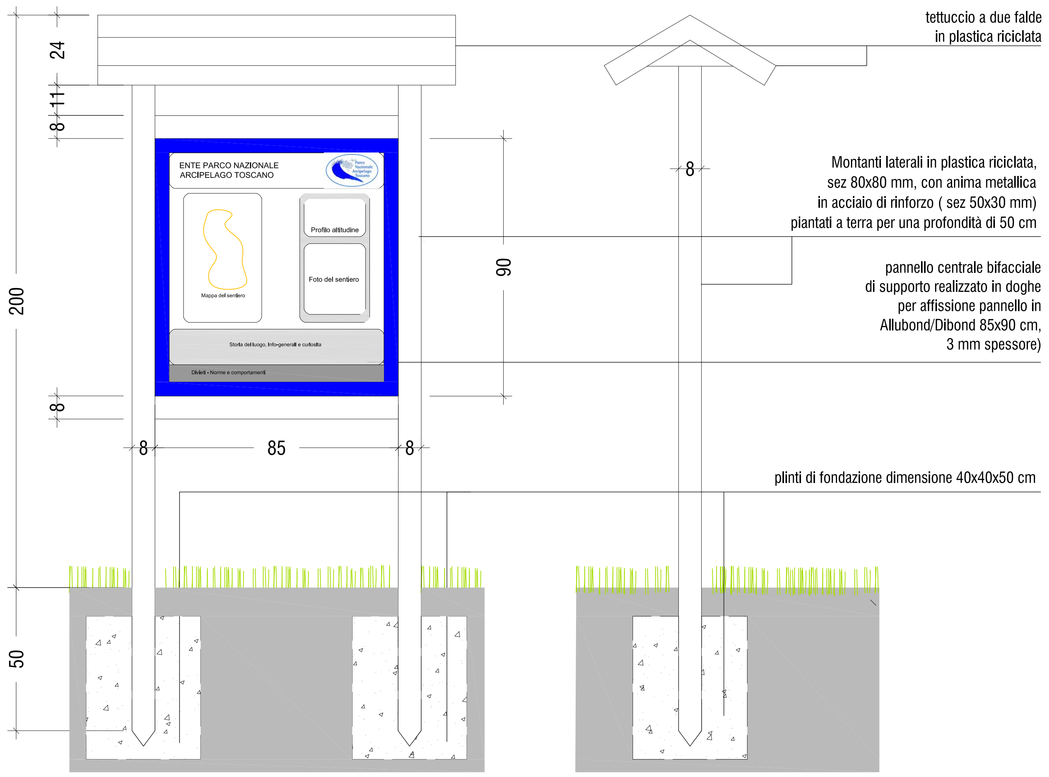

scala 1:10

Tabella in materiale tipo Allubond/Dibond per segnalazione ferrata *

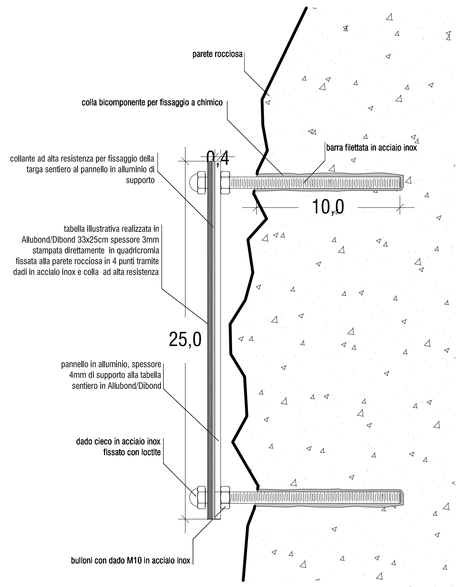

scala 1:2

Corrimano con catena per tratti attrezzati

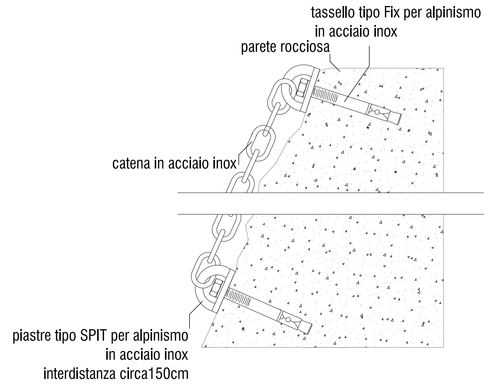

scala 1:5

Palizzata

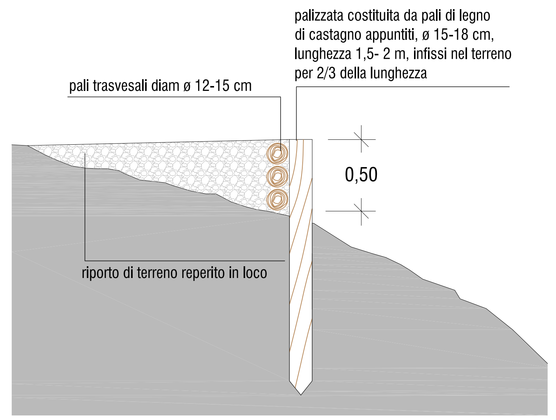

scala 1:20

Fittone per tratti in ferrata

Corrimano con catena per tratti attrezzati

Palizzata

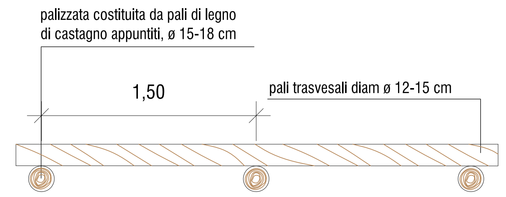

pianta

scala 1:20

Freccia segnavia semplice

scala 1:2

Bandierina segnavia verniciata

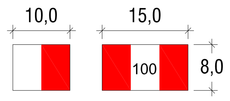

scala 1:5

Bandierine segnavia in materiale tipo Allubond/Dibond

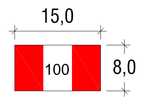

scala 1:5

Targhetta identificativa in materiale tipo Allubond/Dibond

scala 1:5

Staccionata in in plastica riciclata 100 % marchio PSV

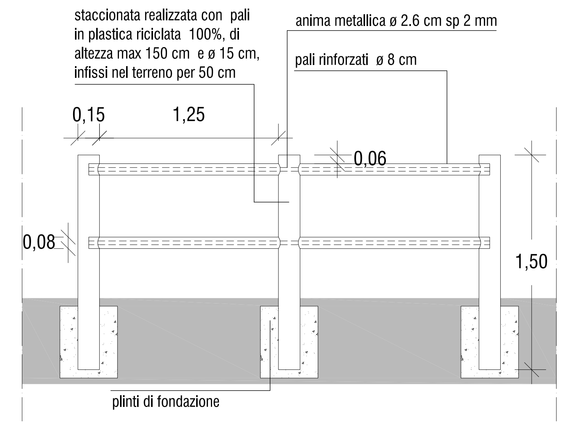

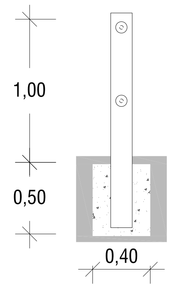

scala 1:20

Palo in plastica riciclata con frecce segnavia

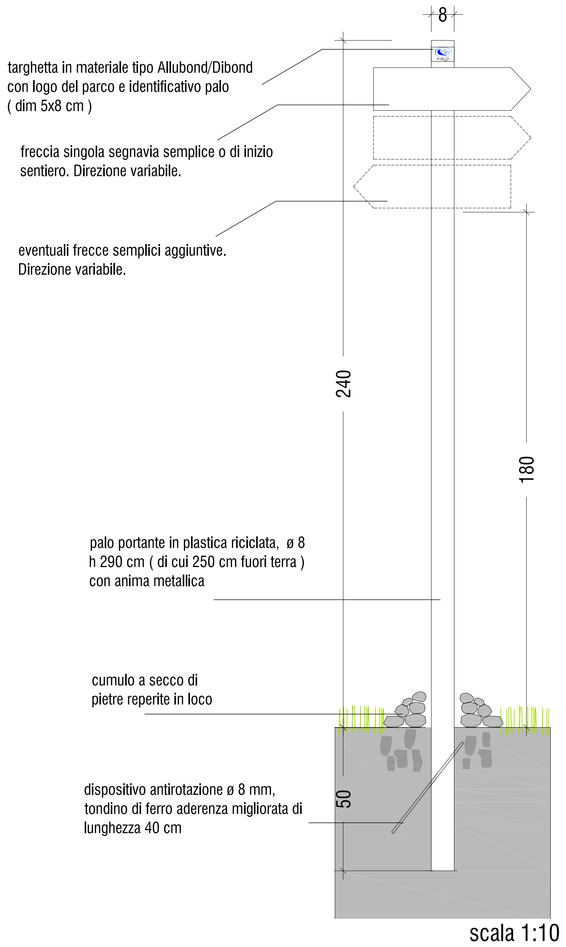

scala 1:10

Paletto segnavia

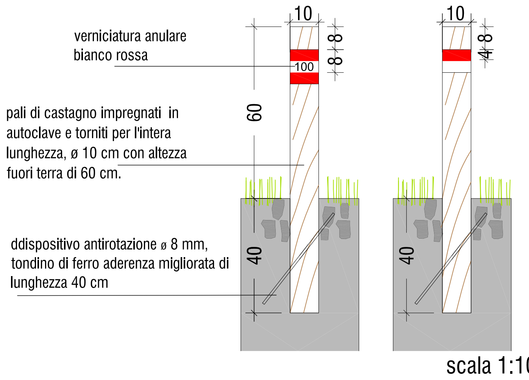

scala 1:10

Gradini per superare dislivelli

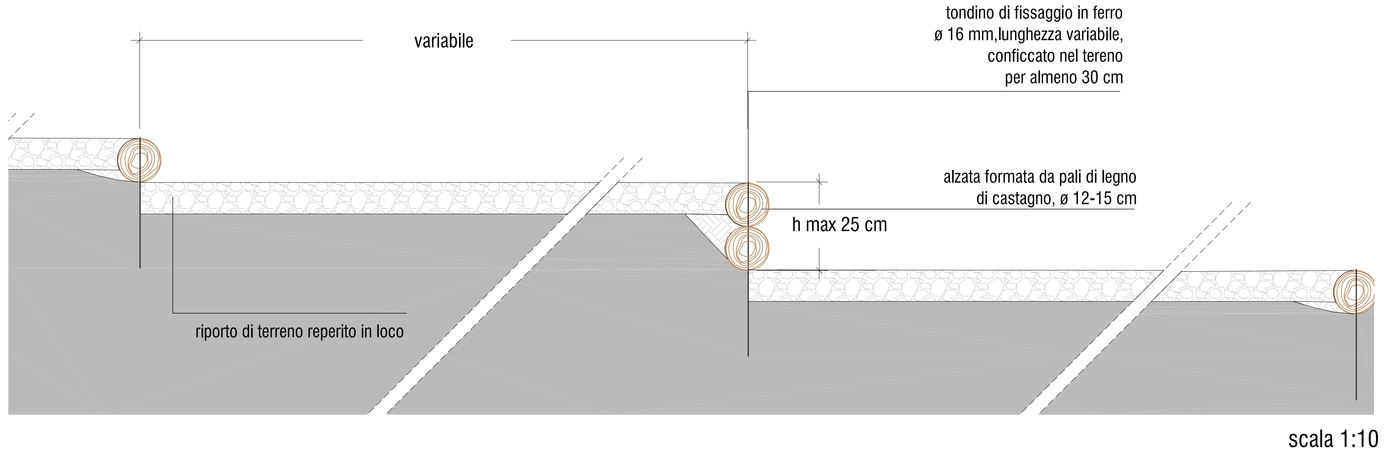

scala 1:10

Tagliacqua

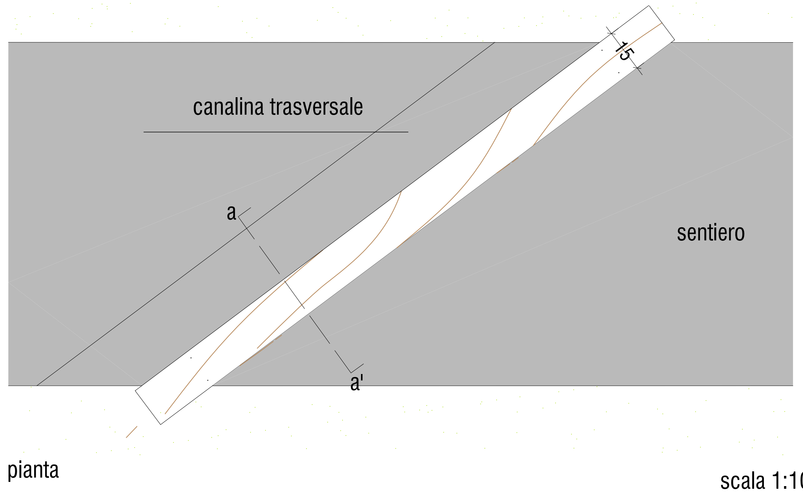

pianta

scala 1:10

Tagliacqua

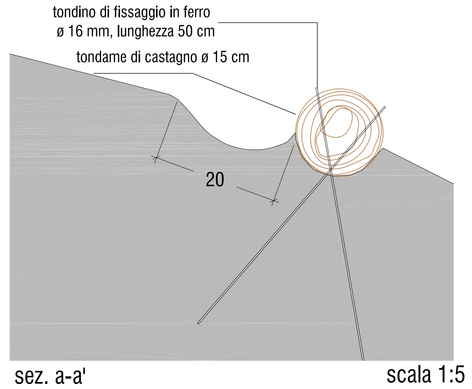

sez. a-a'

scala 1:5

* NOTA:
Gli aspetti grafici relativi a ciascuna tabella, pannello e targa informativa prevista all'interno del progetto verranno curati in fase di Direzione Lavori. Ciascuno di questi sarà in ogni caso differente dagli altri sia dal punto di vista dei contenuti sia per quel che riguarda l'aspetto grafico.
La Direzione Lavori provvederà alla stesura dei bozzetti di ciascuna tabella, pannello e targa informativa; successivamente, una volta vistati dalla Stazione Appaltante, verranno consegnati all'impresa la quale provvederà alla fornitura del materiale.

PARCO NAZIONALE DELL'ARCIPELAGO TOSCANO

Progetto di attuazione e gestione della rete sentieristica del Parco Nazionale dell'Arcipelago Toscano

progettazione:
StudioSilva S.r.l.(mandataria)
via Mazzini 8/2, 40137 Bologna
tel. +39-051/638041?
e-mail: info@studiosilva.it www.studiosilva.it

progettista:
Dott. For. Marco Sassatelli

collaborazione:
Arch. Alessandro Pavan
Dott. Sc. Agr. Naldi Luca
Dott. paes. Giulia Dovadoli

PROGETTO DEFINITIVO / ESECUTIVO

codice lavoro: 2016/007
file: Progetto_sentieristica
formato: A0
emissione: Agosto 2016
elaborato n. 7
SCALA: VARIE

titolo elaborato:
PARTICOLARI COSTRUTTIVI

committente:
PARCO NAZIONALE DELL'ARCIPELAGO TOSCANO
Tel 0565 919811 - Fax 0565 919428
e-mail: [redacted] www.tomasoft.it/

revisione oggetto		data	controllato
0	emissione	Agosto 2016	Sassatelli
1			
2			
3			
4			